Fiche de soumission

Numéro d'article de la littérature : E400073
Date de révision : 2025-01-30

LCH-12H

Ventilateur récupérateur de chaleur

Article n° 463302

CARACTÉRISTIQUES STANDARDS

- Noyau en aluminium de qualité supérieur
- Moteur à pale inclinées vers l'arrière
- Portes de service de chaque côté et boîte électrique réversible
- Configuration "Push-Pull"
- Panneau électrique à l'extérieur
- Filtres électrostatiques
- Bornier à vis amovible pour faciliter le raccordement
- Bac de récupération de pleine longueur
- Les conduits extérieurs du même côté

CONTRÔLES OPTIONNELS

- Filtres classés MERV6
- Compatible avec tous les contrôles de Greentek
- Capteur de CO2
- Registre d'arrêt

Nom du projet:		
Emplacement du projet:		
Numéro de référence du projet:		
Numéro de référence de l'appareil:		
Ingénieur:		
Distributeur:		
Entrepreneur:		
Pour référence:	Pour approbation:	Pour construction:
Soumis par:		Date:
Adresse:		
Tél:	Téléc:	Courriel:
Notes:		

Canada 50 Kanalflakt Way • Bouctouche, NB E4S 3M5 • 1.800.565.3548 • www.greentek.ca

Greentek se réserve le droit de modifier partiellement ou entièrement, en tout temps et sans préavis, les caractéristiques, la conception, les composantes et les spécifications de ces produits afin de conserver sa position de leader en matière de technologie.

Descriptions

Cabinet:	Acier galvanisé pré-peint de calibre 22 résistant à la corrosion. Isolation assurée par un panneau de fibre de verre à revêtement d'aluminium de 25 mm (1 po) pour éviter la condensation.
Ventilateur:	Quatre (4) moteurs Ebm-Papst™ à pales inclinées vers l'arrière lubrifiés de façon permanente avec roulement à billes scellé pour garantir un fonctionnement durable et sans entretien.
Noyau récupérateur de chaleur*:	Trois (3) noyaux de récupération de chaleur à flux croisé plaque fixe en utilisant un alliage d'aluminium 1100 et capable de transférer la chaleur sensible entre les flux d'air. Le noyau de récupération de chaleur est conçu avec une géométrie induisant une turbulence afin de maximiser le transfert de chaleur tout en permettant une évacuation efficace des condensâts. Les plaques sont ourlés pour éviter la contamination croisée des courants d'air.
Filtres:	Les flots d'air d'évacuation et d'alimentation sont protégés par des filtres lavables MERV1 conçus pour rencontrer UL 900. Des filtres optionnels MERV6 sont des remplacement direct des filtres MERV1. L'usage des filtres MERV6 ajoutera une pression additionnelle au système de 0.76 po d'eau (190 Pa) à 1200 pcm (566 l/s). Filtres MERV supplémentaires disponibles sur demande.
Contrôles:	Sélecteur à bascule externe à trois (3) positions (bas/attente/haut) assurant une ventilation continue. Compatible avec tous les contrôle de VRC/VRE de Greentek.
Contrôle de givre:	Le cycle de dégivrage automatique consiste de l'arrêt du ventilateur d'apport d'air. Lorsque la température du courant d'air frais descend en dessous de -5°C (23°F), le ventilateur d'alimentation s'éteint et le ventilateur d'évacuation continue à ventiler à vitesse maximale afin de maximiser l'efficacité de la stratégie de dégivrage. L'appareil retourne ensuite à son fonctionnement normal et le cycle continue.
Entretien:	Il est facile d'accéder au noyaux, aux filtres, et aux bac de drainage à partir des portes d'accès à charnière situées des deux côtés de l'appareil. Les noyaux coulissent sans difficulté sur des glissières. Un jeu minimum de 15 po (380 mm) est nécessaire pour enlever les noyaux. Les ventilateurs peuvent être accessibles à partir de deux côtés de l'VRC à partir de panneaux d'accès fixées. Les ventilateur sont facilement enlevés en enlevant le panneau d'accès et de glisser les plaques de moteur sur le VRC. Une connexion rapide permet une inspection rapide des ventilateurs.
Installation:	L'appareil peut être suspendu par des tiges ou placé sur une plate-forme. L'unité doit être adaptable pour faciliter l'entretien des composantes électriques.
Garantie:	Les VRC de Greentek ont une garantie qui est limitée à 3 ans sur toutes les parties de la date d'achat, y compris les pièces remplacées au cours de cette période de temps. Si il n'y a aucune preuve d'achat, la date associée avec le numéro de série sera utilisé pour le début de la période de garantie

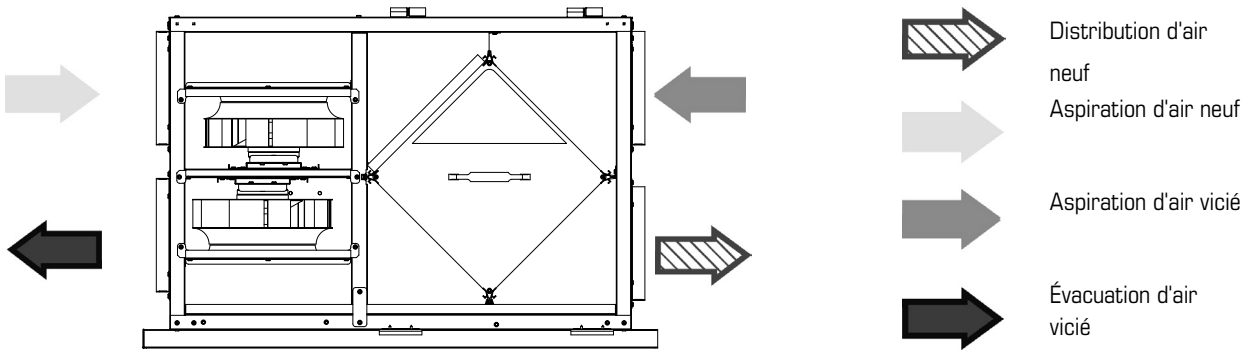

Réglage en usine. L'appareil peut être facilement inversé sur les lieux d'installation.

* AHRI certifie les performances publiées du COMPOSANT utilisé dans ce produit conformément à AHRI 1060. Numéro de référence certifié AHRI : 3629105, numéro de modèle TE-HRC 305H. Notez que seul le COMPOSANT est certifié AHRI 1060 et non le produit lui-même.

Spécifications

- Voltage: 120V
- Phase: Single
- Ampérage: 11.17 Amps Total
- Moteurs (x4): 115V, 60Hz, 2.92 Amps
- Poids: 240 Lbs (109 Kg)
- Poids d'expéditions: 310 Lbs (141 Kg)
- Dim. d'expédition: 38po x 53po x 27po (965 x 1346 x 686mm)

Rendement de ventilation

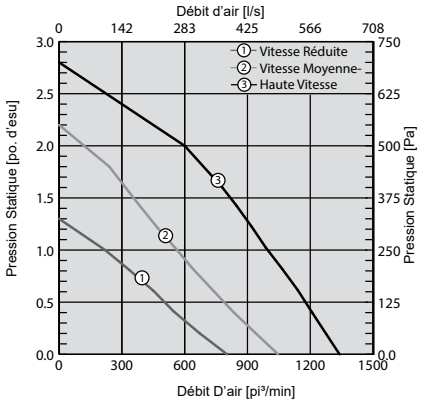

Rendement énergétique

	Température d'air frai		Débit dàir net		Efficacité net	
					Sensible	Totale
	°F	°C	pcm	L/s	%	%
Chauffage	35	1.7	1035	488	57	37
	35	1.7	776	366	61	40
Refroidissement	95	35	1035	488	47	18
	95	35	776	366	49	19

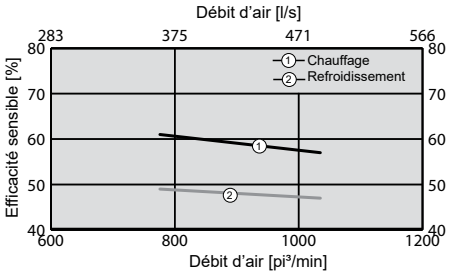

Dimensions

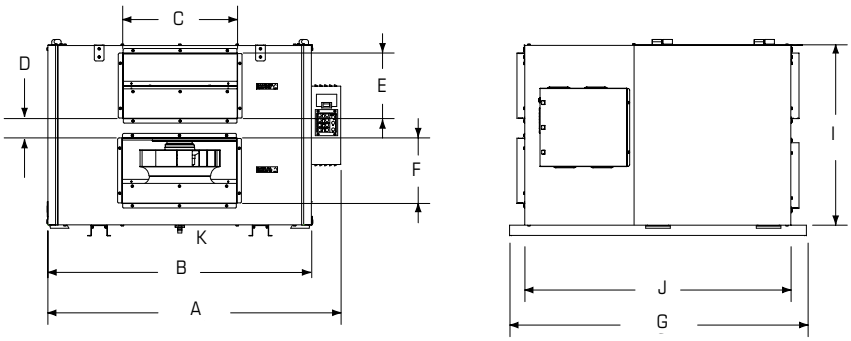

A		B		C		D		E		F		G		I		J		K	
po	mm	po	mm	po	mm	po	mm	po	mm	po	mm	po	mm	po	mm	po	mm	po	mm
51 2/5	1306	47 1/5	1199	20	508	2 2/5	62	8	203	8	203	36 1/3	923	22	559	32 1/2	826	1/2	13

Canada 50 Kanalflakt Way • Bouctouche, NB E4S 3M5 • 1.800.565.3548 • www.greentek.ca

Greentek se réserve le droit de modifier partiellement ou entièrement, en tout temps et sans préavis, les caractéristiques, la conception, les composantes et les spécifications de ces produits afin de conserver sa position de leader en matière de technologie.

Greentek